ENGLISH

For installation video go to www.ddtech.com

LOKKLatch® DELUXE

D&D Technologies
World's most trusted gate hardware

Installation Instructions

For child safety gates use the MagnaLatch® 'Top Pull' Safety Gate Latch.

Tools required:

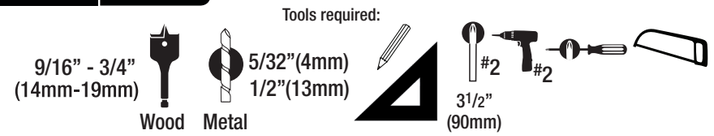

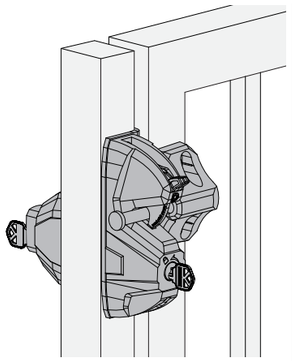

A COMPLETED INSTALLATION

LIST OF COMPONENTS

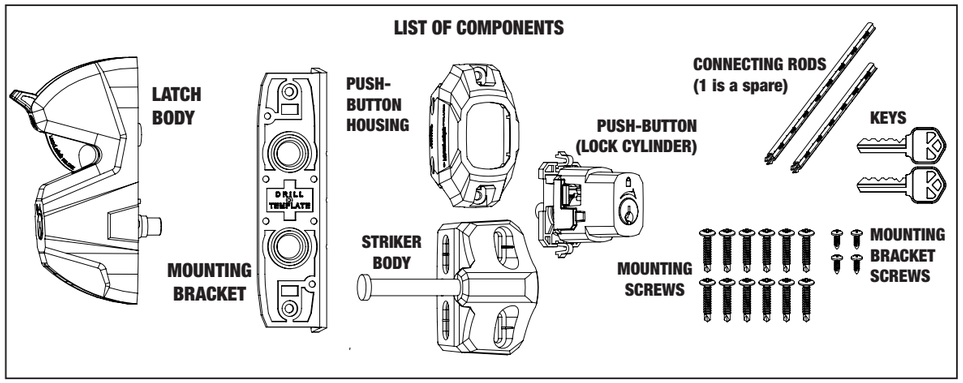

GAP VARIANCE:
½"–1½" (12-38mm)

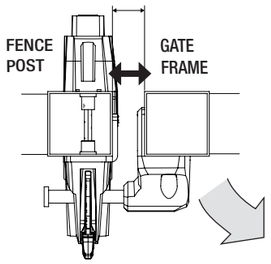

Left-hand-opening shown

1 DETERMINE LEFT- OR RIGHT-HANDED MOUNTING

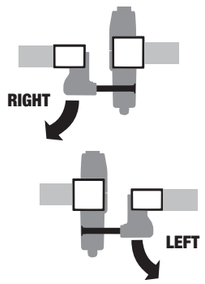

STEP 1: Rotate (flip) Mounting Bracket (A) as required.

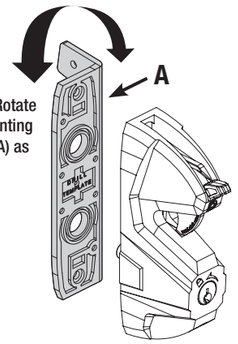

LEFT-HANDED MOUNTING SHOWN

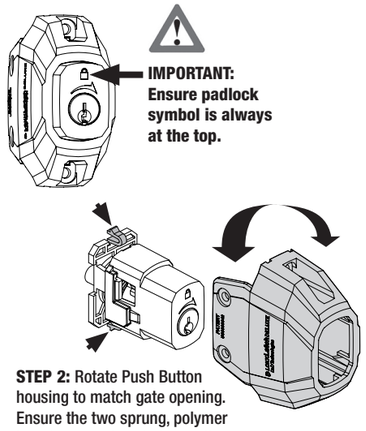

IMPORTANT: Ensure padlock symbol is always at the top.

STEP 2: Rotate Push Button housing to match gate opening. Ensure the two sprung, polymer lugs (arrows above) clip neatly into housing.

2 POSITION OF LATCH ON GATE

STEP 1: Determine the height of latch on the fence post. Use the Mounting Bracket (A) as a fitting jig to mark the side of post (use a square to draw a level line) and the 13mm front-face drill hole circle. Be sure to align the side mark with the lower notch on the Bracket as shown.

STEP 2: Slide the Mounting Bracket down so that the center notch aligns with your marked line. Mark that point on the post face, which will be ¾" (19mm) in from the outer edge.

STEP 3: Take the Mounting Bracket around to the opposite side of post and mark the opposing point to align with the center notch on the Bracket.

Step 4: Drill 5⁄32" (4mm) pilot holes through both sides of the post. Then, enlarge the holes using a 1⁄2" (13mm) drill bit, or for wood, use a 9/16"–3/4" (14–19mm) spade bit. To ensure hole is level, **drill front and back sides separately**.

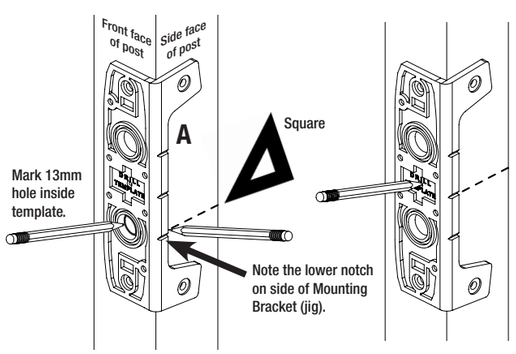

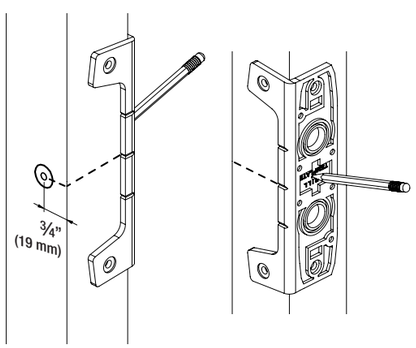

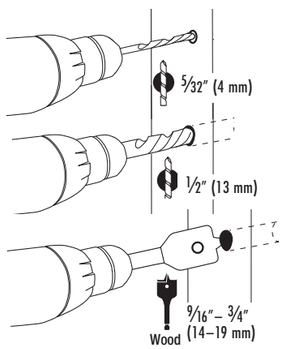

3 STEP 1: CONNECTING ROD – CUTTING TO SIZE & SEATING

IMPORTANT – for correct latch function
- Mark connector rod 'B' to the exact depth of the fence post (outer wall).
- Cut rod 'B' straight and square on a flat surface.
- Remove rough or sharp edges to ensure correct fit.

TROUBLE SHOOTING: If latch is not functioning properly when fully assembled recheck this step. Use spare rod to correct.

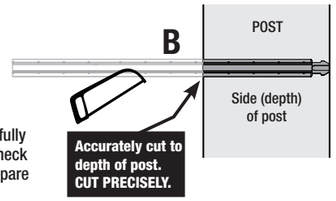

STEP 2: Insert the Rod into the External Access Push-Button (C) housing until it snaps into place.

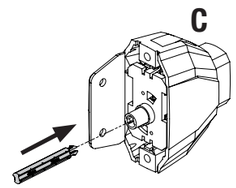

STEP 3: Use the four small screws to secure Mounting Bracket to the Latch Body.

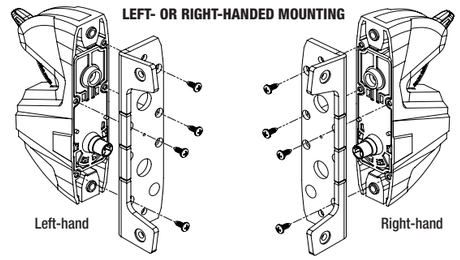

STEP 4: Insert the connected unit so that the rod slides fully through the post. Fix it in place using four screws.
Check that rod is flush with post face and is not protruding.

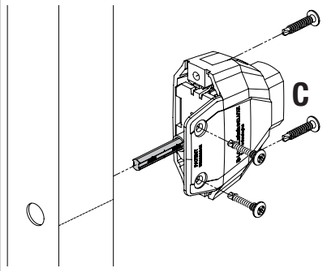

STEP 5: Depress push-button (C) so that the sawn Rod protrudes out from the post.

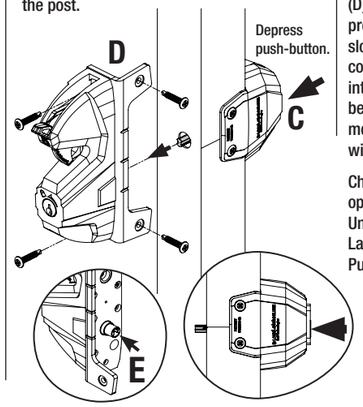

STEP 6: Position the Latch Body (D) so that the protruding rod slots into the corresponding interface (E) - see below - and then mount the Body with four screws.

Check key operation for Lock/ Unlock in both the Latch Body and the Push-Button.

STEP 7: Take the Striker Body (F) and, centering the bolt in the middle of the tongue slot, fix it with four more screws, **being sure to mount the screws in the center of the slots.** ▶

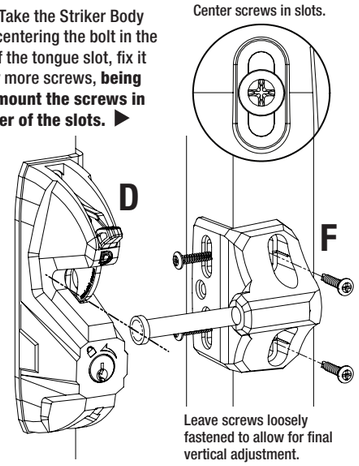

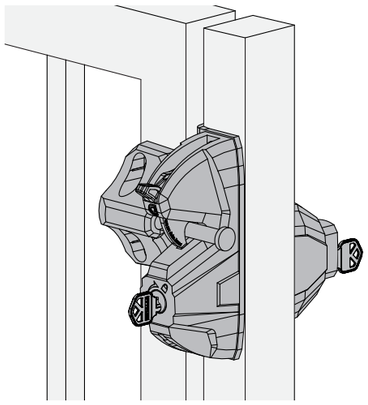

SCAN ME

COMPLETED INSTALLATIONS
Right-handed and left-handed mountings shown.

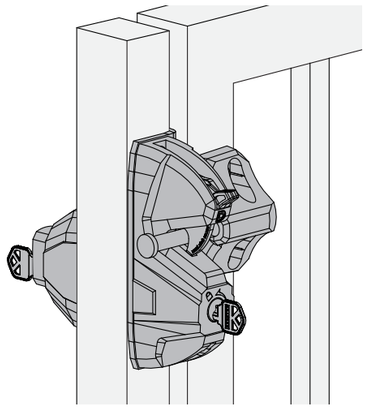

IMPORTANT NOTES:

WARNING: Using LokkLatch® DELUXE on pool gates is permissible in North America (under certain conditions) but **NOT in Australia or NZ.**

NOTE: If installing the LokkLatch® DELUXE to a gate leading to a swimming pool or spa, consult your local building official for Code requirements in your area.

MAINTENANCE: REMOVE KEY/S FROM LOCK/S AFTER USE. Do not lubricate the latch with petroleum-based lubricants at any time - use only powdered graphite.
Ensure all screws are tightened firmly and that the Latch Body and/or Access Kit is kept free of dirt, sand and other debris which could impair reliable performance.

LokkLatch and D® are trademarks of D&D Group Pty Ltd, are registered in USA and elsewhere.
The product is the subject of patent and design rights in USA and elsewhere.
© Copyright D&D Technologies Pty Ltd 2024.
Neither whole or part of this publication may be reproduced without prior permission.

Part of ASSA ABLOY

D&D Technologies
World's most trusted gate hardware
www.ddtech.com

CONTACT US

LLDINSTR010PA 2011/2024

ESPAÑOL (North America)
FRANÇAIS

Para video de instalación / Pour la vidéo d'installation www.ddtech.com

LOKKLatch® DELUXE

D&D Technologies
World's most trusted gate hardware

Procedimientos de instalación / Instructions d'installation

Usar MagnaLatch® Cerrojo para puertas de seguridad para niños.
Utilisez le verrou de portillon MagnaLatch® pour les barrières de sécurité enfants.

Herramientas necesarias:
Outils nécessaires:

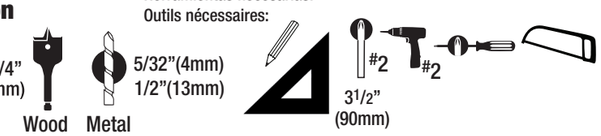

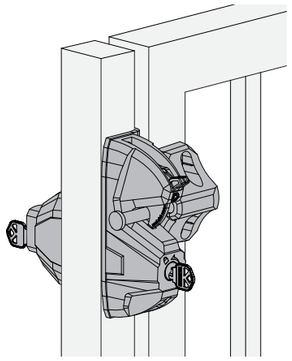

UNA INSTALACIÓN COMPLETA.
INSTALLATION TERMINÉE.

Lista de partes Liste des pieces

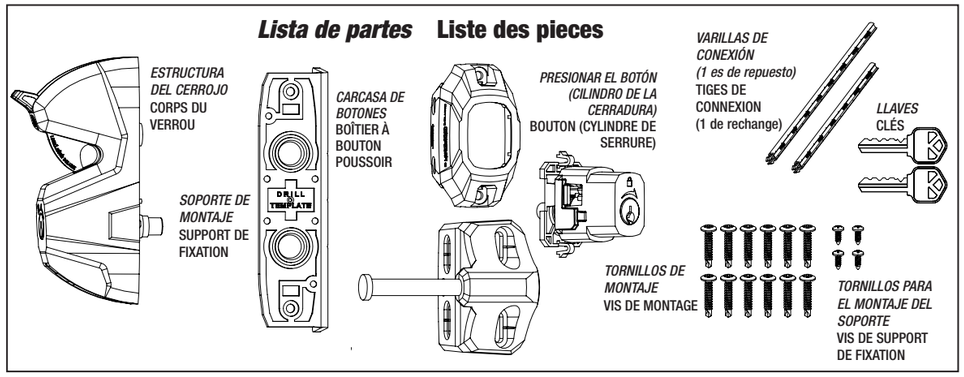

DIFERENCIA DE ESPACIO :
ÉCART D'ESPACEMENT :
½"–1½" (12-38mm)

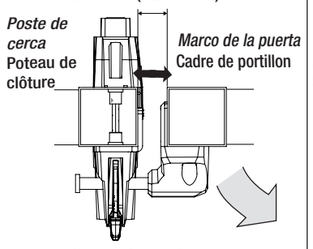

Se muestra apertura a la izquierda
Ouverture à gauche illustrée

1 DETERMINAR LA DIRECCIÓN IZQUIERDA/DERECHA. DÉTERMINEZ LA DIRECTION D'OUVERTURE.

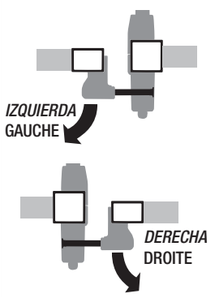

Paso 1 : Rote (gire) el soporte de montaje (A).
1ème étape : Faites pivoter (retournez) le support de fixation (A).

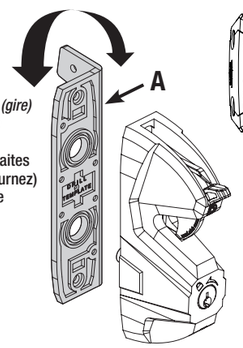

SE MUESTRA LA INSTALACIÓN PARA ABRIR HACIA LA IZQUIERDA.
MONTAGE À GAUCHE ILLUSTRÉ.

IMPORTANTE:
Asegúrese de que el símbolo del candado esté siempre en la parte superior.
Assurez-vous que le symbole du cadenas est toujours en haut.

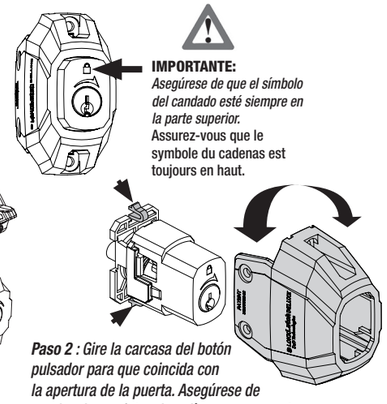

Paso 2 : Gire la carcasa del botón pulsador para que coincida con la apertura de la puerta. Asegúrese de que las dos orejetas de polímero con resorte (flechas arriba) encajen perfectamente en la carcasa.
2ème étape : Faites pivoter le boîtier du bouton-poussoir pour qu'il corresponde à l'ouverture du portail. Assurez-vous que les deux pattes à ressort en polymère (flèches au-dessus) se clipsent parfaitement dans le boîtier.

2 POSICIÓN DEL CERROJO EN LA PUERTA. POSITION DU LOQUET SUR LE PORTILLON.

Paso 1: determine la altura del cerrojo en el poste de la cerca. Use el soporte de montaje (A) como plantilla para marcar el lado del poste (usa un cuadrado para dibujar una línea de nivel) y el círculo d*el orificio de perforación frontal de 13 mm. Asegúrese de alinear la marca lateral con la muesca inferior del soporte como se muestra.*
1ère étape : déterminez la hauteur du loquet sur le poteau de la clôture. Utilisez le support de montage (A) comme gabarit de montage pour marquer le côté du poteau (utiliser un carré pour tracer une ligne de niveau) et le cercle de perçage de face avant de 13 mm. Veillez à aligner la marque latérale avec l'encoche inférieure du support, comme illustré.

Paso 2: deslice el soporte de montaje hacia abajo para que la ranura central coincida con la línea que marcó. Marque ese punto en la cara del poste, que se ubicará a 3/4" (19 mm) hacia adentro desde el borde exterior.
2ème étape : faites glisser le support de fixation vers le bas de sorte que l'encoche centrale s'aligne maintenant avec la ligne que vous avez faite. Marquez ce point sur le poteau, à 19 mm du bord extérieur.

Paso 3: tome el soporte de montaje alrededor del lado contrario del poste y marque el punto contrario, asegurándose nuevamente de alinear la ranura central en el soporte.
3ème étape : placez le support de fixation sur le côté opposé du poteau puis marquez le point opposé en vous assurant de l'aligner à nouveau sur l'encoche centrale du support.

Paso 4: Perfore orificios piloto de 5/32" (4 mm) a través de ambos lados del poste. Luego, agrande los agujeros usando una broca de 1/2" (13 mm), o para madera, use una broca de pala de 9/16"–3/4" (14–19 mm).
Étape 4 : Percez des trous pilotes de 5/32 po (4 mm) à travers les deux côtés du poteau. Ensuite, agrandissez les trous à l'aide d'un foret de 1/2" (13 mm), ou pour le bois, utilisez une mèche plate de 9/16" à 3/4" (14 à 19 mm).

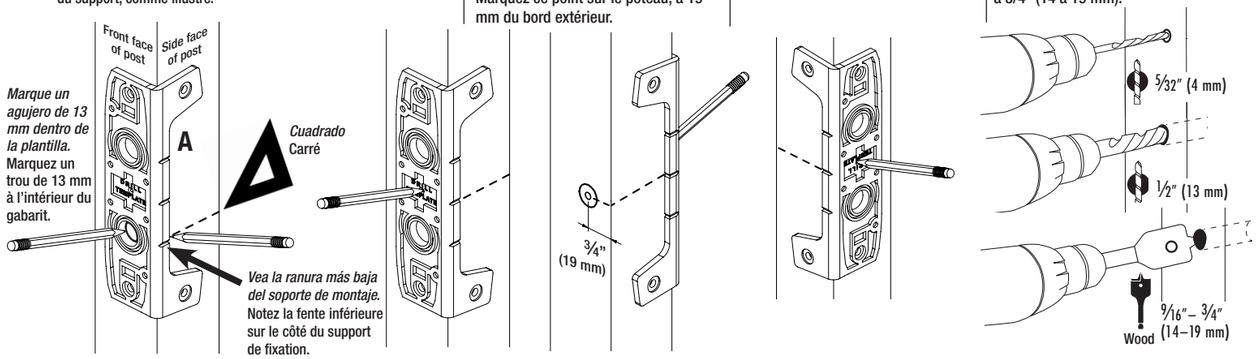

3 VARILLA DE CONEXIÓN: CORTAR A MEDIDA Y COLOCAR. TIGE DE CONNEXION : COUPE AUX DIMENSIONS ET FIXATION.

IMPORTANTE:
Paso 1: *Marque la varilla del conector "B" a la profundidad exacta del poste de la cerca (pared exterior). Corte la varilla "B" recta y cuadrada sobre una superficie plana. Retire los bordes ásperos o afilados para asegurar un ajuste correcto.*
1ème étape : Marquer la tige de connexion «B» à la profondeur exacte du poteau de clôture (mur extérieur). Couper la tige «B» droite et carrée sur une surface plane. Retirez les bords rugueux ou tranchants pour assurer un ajustement correct.

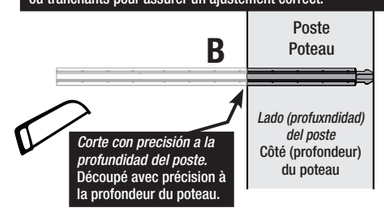

Paso 2: *inserte la varilla en el botón de acceso externo (C) hasta que encaje en la posición adecuada.*
2ème étape : insérez la tige dans le logement du bouton-poussoir d'accès externe (C) jusqu'à ce qu'elle s'enclenche.

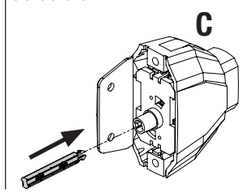

Paso 3: *utilice los cuatro tornillos pequeños para asegurar el soporte de montaje a la estructura del cerrojo.*
3ème étape : utilisez les quatre petites vis pour sécuriser le support de fixation au corps du verrou.

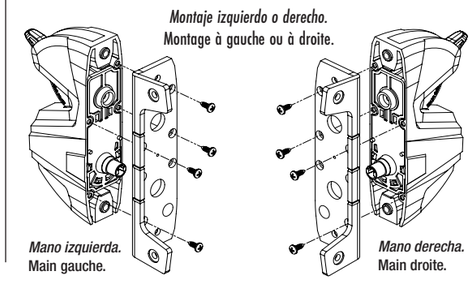

Paso 4: *inserte la unidad conectada para que la varilla se deslice por completo a través del poste. Fíjela en el lugar con los cuatro tornillos.* ***Compruebe que la varilla esté al ras con la cara del poste y que no sobresalga.***
4ème étape : insérez l'unité connectée de sorte que la tige glisse complètement à travers le poteau. Fixez-la en place à l'aide *de quatre vis.* **Vérifiez que la tige affleure la face du poteau et ne dépasse pas.**

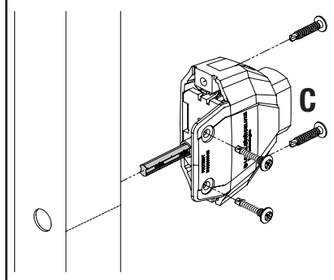

Paso 5: *pulse el botón (C)para que la varilla cortada sobresalga del poste.*
5ème étape : appuyez sur le bouton-poussoir (C) pour que la tige sciée dépasse du poteau.

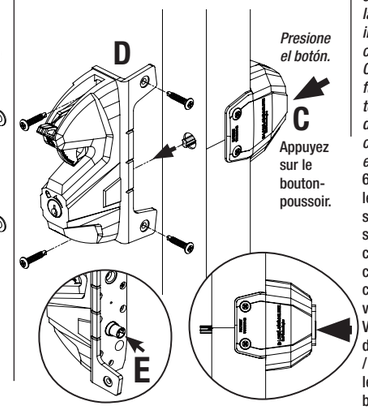

Paso 6: *ubique la estructura del cerrojo (D) para que la varilla sobresaliente se inserte en la interconexión correspondiente (E) (ver la imagen debajo) y luego instale la estructura con cuatro tornillos. Compruebe el funcionamiento de la tecla para bloquear / desbloquear tanto en el cuerpo del pestillo como en el botón.*
6ème étape : positionnez le corps du verrou (D) de sorte que la tige en saillie se place dans l'interface correspondante (E) - voir ci-dessous - puis fixez le corps à l'aide de quatre vis.
Vérifiez le fonctionnement de la clé pour verrouiller / déverrouiller à la fois le corps du loquet et le bouton-poussoir.

Paso 7: *tome la estructura del cerradero (F) y, centrando el perno en el medio del orificio de la lengüeta, fíjelo con otros cuatro tornillos* ***asegurándose de colocarlos en el centro de los orificios*** ▶
7ème étape : prenez la barre de butée (F) puis, en centrant le verrou au milieu de la fente de la languette, fixez-la avec quatre autre vis, **en veillant à monter les vis au centre des fentes** ▶

Centre los tornillos en los orificios.
Centrez les vis dans les fentes

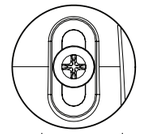

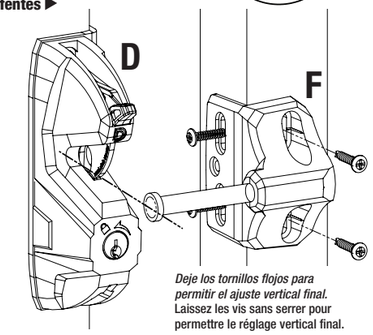

Deje los tornillos flojos para permitir el ajuste vertical final.
Laissez les vis sans serrer pour permettre le réglage vertical final.

ESPAÑOL (North America)

ADVERTENCIA: Usando LokkLatch DELUXE en cercas de piscina esta permisible en America del Norte pero **NO** en Australia & NZ.

OBSERVACIÓN: Si se está instalando LokkLatch® DELUXE en una puerta para piscina o alberca o spa, consultar a su autoridad de construcción local sobre los requisitos de código relacionados con la instalación y la altura.

MAINTENIMIENTO: RETIRAR LA(S) LLAVE(S) DE LA CERRADURA DESPUÉS DE USAR. No lubricar el cerrojo con lubricantes a base de petróleo en ningún momento. Usar únicamente grafito en polvo. Asegurarse de que todos los tornillos se encuentren ajustados firmemente y que la caja del cerrojo y/o el Juego de acceso no tengan tierra, arena ni ningún escombro que podría impedir el funcionamiento correcto.

FRANÇAIS

AVERTISSEMENT : il est autorisé d'utiliser LokkLatch® DELUXE sur les portillons de piscine en Amérique du Nord mais **PAS** en Australie & NZ.

REMARQUE : si vous installez le LokkLatch® DELUXE sur un portillon donnant sur une piscine ou un spa, consultez le responsable local des services de l'urbanise pour connaître le code du bâtiment de votre région.

ENTRETIEN : RETIREZ LA OU LES CLÉS DU VERROU APRÉS UTILISATION. Ne lubrifiez jamais le verrou avec des lubrifiants à base de pétrole, utilisez uniquement de la poudre de graphite. Assurez-vous que les vis sont fermement serrées et que le corps de verrou et/ou le kit d'accès sont propres et sans poussière, sable et autres débris qui pourraient avoir un impact sur les performances.

LokkLatch y D® son marcas comerciales de D&D Group Pty Ltd., registradas en los Estados Unidos y en otros países.
El product esta sujeto a los derechos de patentes y disenos en los Estados Unidos y otros paises.
© Derechos reservados D&D Technologies Pty Ltd 2024.
Ni total o parte de esta publicación pueden ser reproducidos sin permiso previo.

LokkLatch and D® sont des marques commerciales de D&D Group Pty Ltd qui sont déposées aux États-Unis et ailleurs. Le produit est sujet à des brevets et des droits de modèles aux États-Unis et ailleurs.
© Copyright D&D Technologies Pty Ltd 2024.
Aucune partie de cette publication ne peut être reproduite sans autorisation préalable.

Part of ASSA ABLOY

D&D Technologies
World's most trusted gate hardware
www.ddtech.com

CONTACT US

LLDINSTR010PA 2011/2024