REV	ECO	REV BY	DATE	APPD	DATE
F	0025533	E.SINECIO	04-24-2012	R.RASCON	04-24-2012

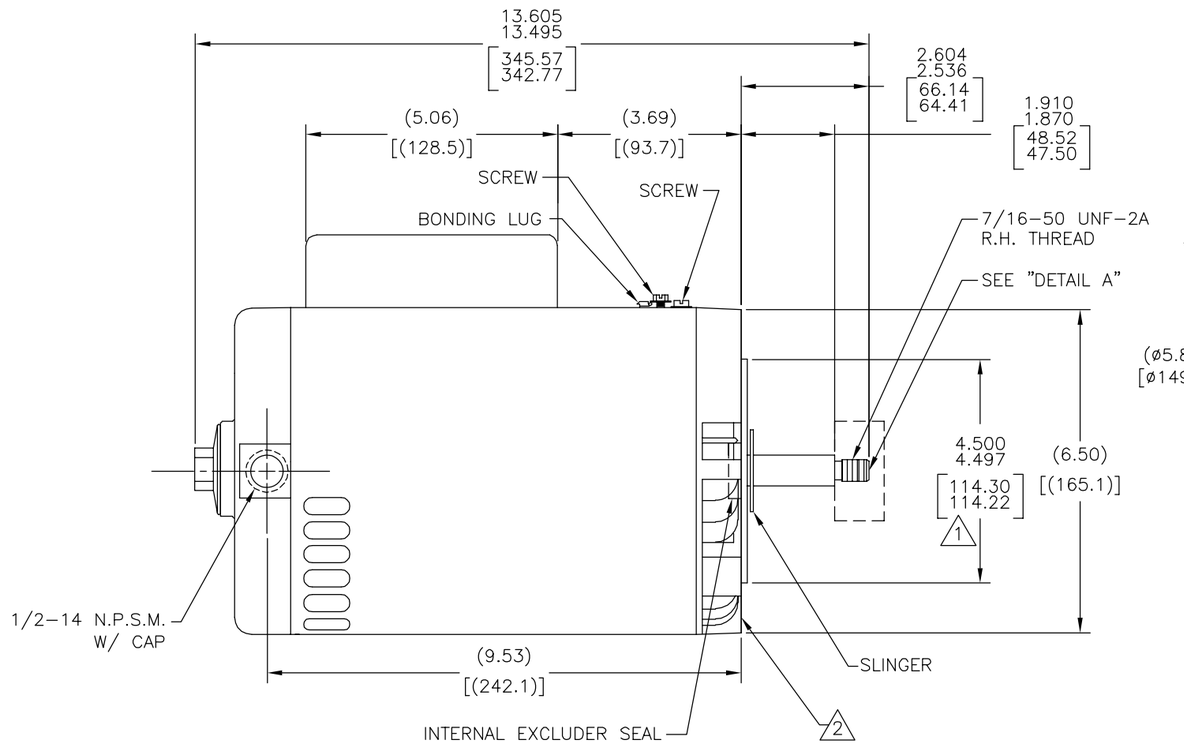

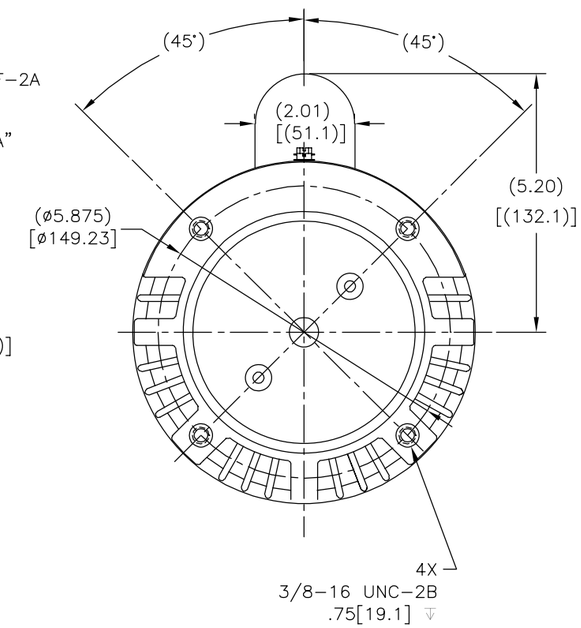

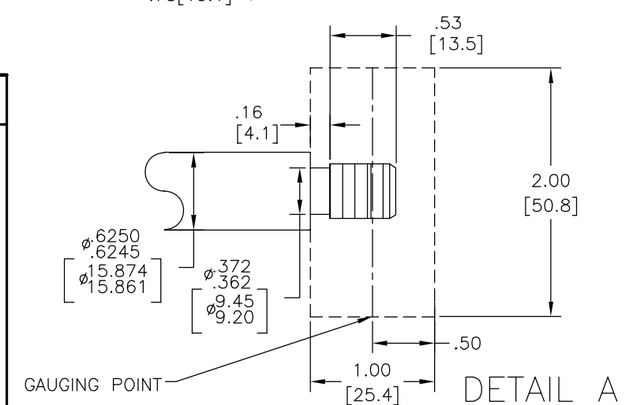

NAMEPLATE DATA

MODEL: 165122
CUST PN: B796
HP: 1.5 SF: 1.30
ROT: CW
RPM: 3450
TYPE: CX CODE: G
FORM: FRAME: P 56 J
VOLTS: 208-230/115
AMPS:
MAX AMPS:
SF AMPS: 8.7-7.8/15.6
PH: 1 HZ: 60
INS: B AMB: 50°C
DUTY: CONT
ENCLOSURE: ODP
THERMALLY PROTECTED

EXTERNAL CONNECTION DIAGRAM

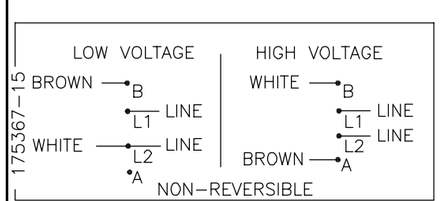

NOTES

1. PILOT DIAMETER IS CONCENTRIC WITH SHAFT ℄ WITHIN .004[.10] T.I.R.
2. FACE OF MOUNTING FLANGE IS PERPENDICULAR TO SHAFT ℄ WITHIN .004[.10] T.I.R.
3. SHAFT RUNOUT NOT TO EXCEED .002[.05] T.I.R
4. END PLAY NOT TO EXCEED .010[.25] MEASURED WITH NO THRUST

PERFORMANCE CURVE		APPROVED SAMPLE	
16380711			
UL COMPONENT		CSA	
FILE#	CCN#	FILE#	GUIDE#
E14663	XEWR2	LR4642	4211-01
CUSTOMER	DISTRIBUTION		

GEOMETRIC CHARACTERISTICS & SYMBOLS
- FLATNESS
- STRAIGHTNESS
- ANGULARITY
- PERPENDICULARITY (SQUARENESS)
- PARALLELISM
- ROUNDNESS (CIRCULARITY)
- CYLINDRICITY
- PROFILE OF ANY SURFACE
- PROFILE OF ANY LINE
- RUNOUT
- TRUE POSITION
- CONCENTRICITY
- SYMMETRY

ASME Y14.5M 1994

UNLESS OTHERWISE SPECIFIED
DIM. TOLERANCES ARE AS FOLLOWS:

	X	XX	XXX	XXXX
INCH	±.1	±.02	±.005	±.0005
mm	±0.5	±0.13	±0.013	

ANG. ±.50 DEG
REMOVE BURRS & BREAK SHARP EDGES:
INCH .003-.015 mm 0.1-0.4
CORNER FILLETS TO:
INCH .020 mm 0.5
MACHINE SURFACES:
INCH 125 mm 3.2
METRIC DIMS. SHOWN IN [BRACKETS]

DR BY: KHR	09-02-2005
APPD: .	.
THIRD ANGLE PROJECTION	EDS DATE 02-22-2008
	FORMAT REV G

REGAL-BELOIT CORPORATION

DESCRIPTION
MODEL-CFHP-56FR
OUTLINE

SIZE	DWG NO	
C	12676-014	
SCALE NONE		SHEET 1

REVISION:	ECO	REVISADO POR:	FECHA:	APROBADO POR:	FECHA:
F	0025533	E.SINECIO	04-24-2012	R.RASCON	04-24-2012

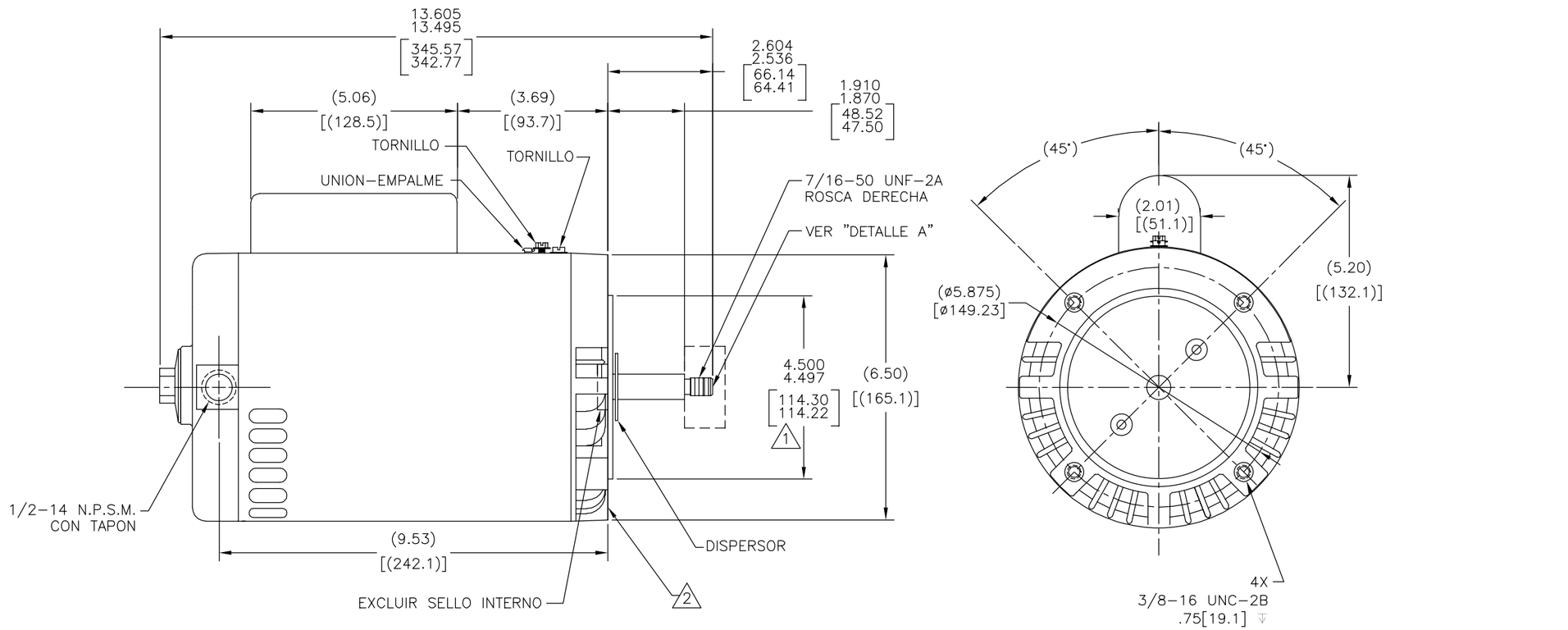

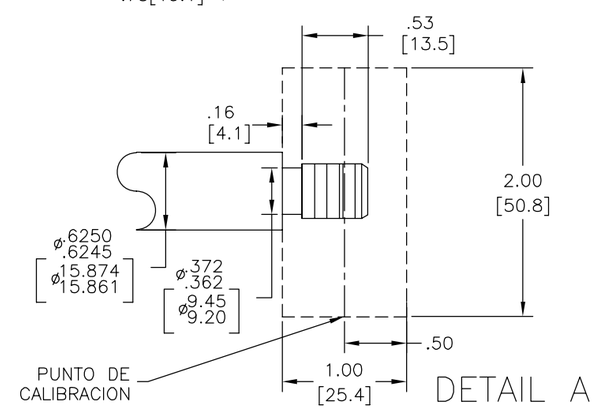

NAMEPLATE DATA

MODEL: 165122
CUST PN: B796
HP: 1.5 SF: 1.30
ROT: CW
RPM: 3450
TYPE: CX CODE: G
FORM: FRAME: P 56 J
VOLTS: 208-230/115
AMPS:
MAX AMPS:
SF AMPS: 8.7-7.8/15.6
PH: 1 HZ: 60
INS: B AMB: 50°C
DUTY: CONT
ENCLOSURE: ODP
THERMALLY PROTECTED

EXTERNAL CONNECTION DIAGRAM

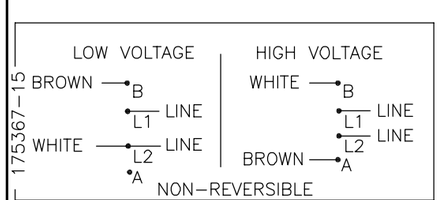

NOTES

1. EL DIAMETRO DEL PILOTO ES CONCENTRICO A LA ℄ DE LA FLECHA DENTRO DE .004[.10]L.T.I.
2. LA CARA DEL REBORDE ES PERPENDICULAR A LA ℄ DE LA FLECHA DENTRO DE .004[.10] L.T.I.
3. LA OSCILACION DE LA FLECHA NO DEBE EXCEDER EL .002[.05] L.T.I.
4. EL JUEGO AXIAL NO DEBE EXCEDER .010[.25] AL MEDIRSE SIN CONFIABILIDAD

PERFORMANCE CURVE		APPROVED SAMPLE	
16380711			
UL COMPONENT		CSA	
FILE#	CCN#	FILE#	GUIDE#
E14663	XEWR2	LR4642	4211-01
CUSTOMER	DISTRIBUTION		

CARACTERISTICAS DE GEOMETRIA Y SIMBOLOS
- PLANICIDAD
- RECTITUD
- ANGULARIDAD
- PERPENDICULARIDAD (A ESCUADRA)
- PARALELISMO
- REDONDEZ (CIRCULARIDAD)
- CILINDRICIDAD
- PERFIL DE CUALQUIER SUPERFICIE
- PERFIL DE CUALQUIER LINEA
- VARIACION
- POSICION REAL
- CONCENTRICIDAD
- SIMETRIA

ASME Y14.5M 1994

A MENOS QUE SE ESPECIFIQUE DE OTRA MANERA, LAS TOLERANCIAS DE LAS DIMS. SON LAS SIGUIENTES:

	X	XX	XXX	XXXX
PULG	±.1	±.02	±.005	±.0005
mm	±0.5	±0.13	±0.013	

ANG. ±.50 GRADOS
ELIMINAR REBABAS Y ORILLAS FILOSAS DEL BORDE.
PULG .003-.015 mm 0.1-0.4
FILETEAR ESQUINA: PULG .020 mm 0.5
MAQUINAR SUPERFICIES
PULG 125 mm 3.2
DIMS METRICAS MOSTRADAS [PARENTESIS]

DIBUJADO POR: KHR	09-02-2005	
APROBADO POR: .	.	
TERCER ANGULO DE PROYECCION	FECHA EDS: 02-22-2008	REV. FORMATO: G

REGAL-BELOIT CORPORATION

DESCRIPCION:
MODEL-CFHP-56FR
OUTLINE

TAMAÑO:	NUMERO DE DIBUJO:	
C	12676-014	
ESCALA: NONE		HOJA: 1

版本	ECO	编制	日期	批准	日期
F	0025533	E.SINECIO	04-24-2012	R.RASCON	04-24-2012

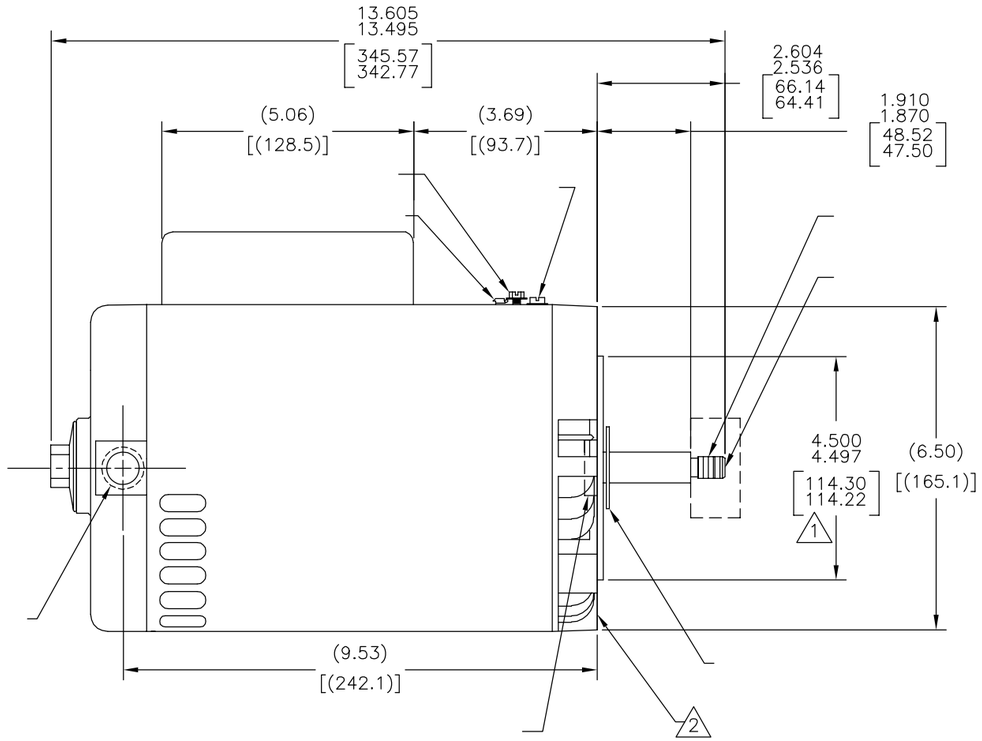

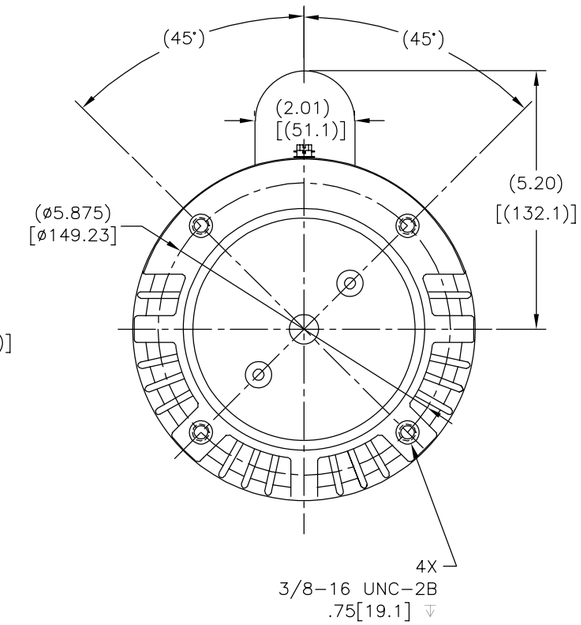

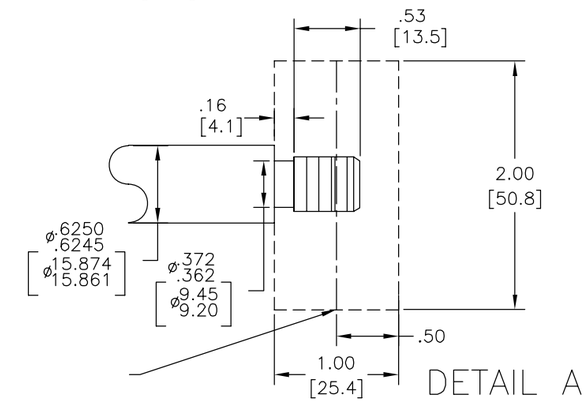

NAMEPLATE DATA

MODEL: 165122
CUST PN: B796
HP: 1.5 SF: 1.30
ROT: CW
RPM: 3450
TYPE: CX CODE: G
FORM: FRAME: P 56 J
VOLTS: 208-230/115
AMPS:
MAX AMPS:
SF AMPS: 8.7-7.8/15.6
PH: 1 HZ: 60
INS: B AMB: 50°C
DUTY: CONT
ENCLOSURE: ODP
THERMALLY PROTECTED

EXTERNAL CONNECTION DIAGRAM

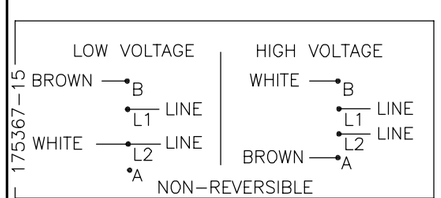

NOTES

PERFORMANCE CURVE		APPROVED SAMPLE	
16380711			
UL COMPONENT		CSA	
FILE#	CCN#	FILE#	GUIDE#
E14663	XEWR2	LR4642	4211-01
CUSTOMER	DISTRIBUTION		

形位公差
平面度
直线度
倾斜度
垂直度
平行度
圆度
圆柱度
面轮廓度
线轮廓度
圆跳动
位置度
同轴度
对称度

ASME Y14.5M 1994

除另有注明
尺寸公差如下:

	X	XX	XXX	XXXX
英寸	±.1	±.02	±.005	±.0005
毫米	±0.5	±0.13	±0.013	

角度 ±.50 度
清理毛刺和尖棱
英寸 .003-.015 毫米 0.1-0.4
内圆角
英寸 .020 毫米 0.5
表面粗糙度
英制 125 米制 3.2
米制尺寸显示在[ ]

绘图: KHR	09-02-2005		
批准: .	.		
第三角投影		图纸格式发布日期	02-22-2008
		图纸格式版本	G

REGAL-BELOIT CORPORATION

名称: MODEL-CFHP-56FR OUTLINE

图幅: C 图号: 12676-014

比例: NONE 页号: 1